TAKE CARE OF TacaoF

SIST01
사용설명서

이 제품을 구매해 주셔서 대단히 감사드립니다. 제품을 안전하고 올바르게 사용하기 위해서 사용하기 전에 반드시 이 설명서를 읽어 주시기 바랍니다. 또한, 읽으신 후에는 잘 보관하여 주시기 바랍니다. 제품에 대하여 불명확한 점이나 불편한 점이 있으시면 구입 판매점 또는 당사 고객센터로 연락하여 주시기 바랍니다.

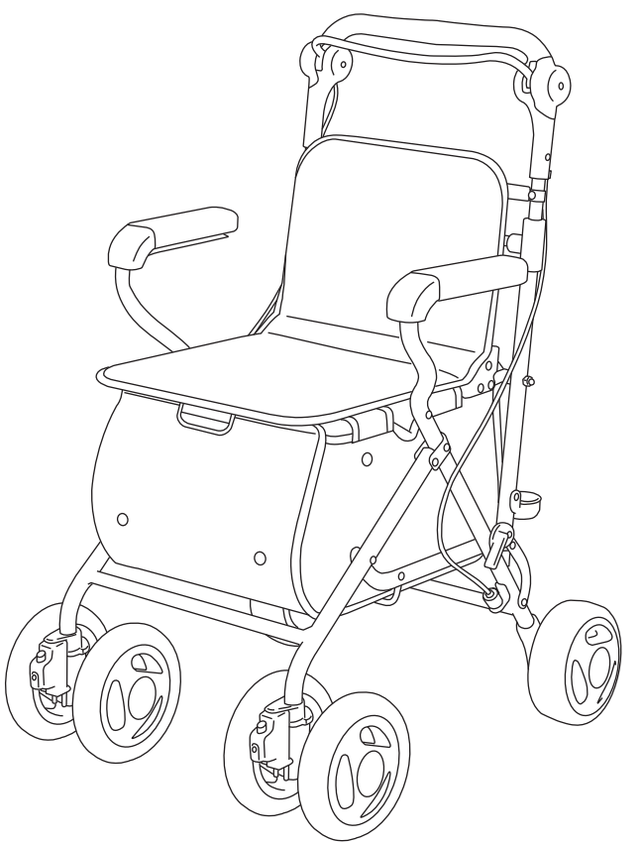

목 차

사용전 주의사항 ····· 1P
사용상 주의사항 ····· 1～2P
손질방법 ····· 3P
보관방법 ····· 3P
각 부의 명칭 및 제품사양 ····· 3P
본체 조립방법, 접이방법 ····· 4P
핸들 높이 조절방법 ····· 4P
브레이크 사용방법 ····· 5P
좌면 사용방법 ····· 5P
원 · 투 · 쓰리
캐스터 사용방법 ····· 5P
브레이크 조절방법 ····· 6P
지팡이 고정방법 ····· 6P

(주)케어맥스코리아
CaremaxKorea
www.caremaxkorea.com
경기도 파주시 야동동 244-9번지 TEL:1588-4624 FAX:031-911-0192

전도 및 사고방지를 위해 아래의 사항은 반드시 지켜 주시기 바랍니다.

사용전 주의사항

⚠경고 하기의 장소에서는 절대로 사용하지 마십시오.

- 버스, 전철 안이나 에스컬레이터
- 비, 눈, 빙판 등으로 미끄러운 장소

⚠주의 잘못된 방법으로 사용할 경우, 사망 또는 중상을 입을 가능성이 있으므로 하기의 사항을 반드시 지켜 주십시오.

- 연령이 더해가면서 이 제품이 맞지 않게 될 경우 위험할 수 있습니다. 실내의 이동이 어려워 졌거나 실외에서도 단거리의 이동이 어려워 질 경우에는 사용을 중지해 주십시오. 또한 이 제품을 사용하는 것이 적절한 것인지 정기적으로 전문가 등과 확인해 주십시오.
- 조립시에는 주위에 사람이 없는지 확인하여 주십시오.
- 조립, 접이 및 조절은 확실하게 확인해 주십시오. 또한 손가락 등이 끼이지 않도록 주의해 주십시오.
- 좌우의 잠금 레버 레버가 걸려있는지 확인해 주십시오. 잠금 레버가 걸려 있지 낳으면 사용중에 접이 될 수 있어 위험합니다.사용 전에 본체에 문제가 없는지 점검하고 특히 핸들 브레이크와 주차 브레이크를 사용시 좌우 뒷바퀴가 확실히 고정되는지 확인해 주십시오.
- 브레이크를 해제하였을 경우 뒷바퀴가 부드럽게 회전하는지 확인해 주십시오.
- 브레이크슈가 뒷바퀴 안쪽으로 걸리는 경우에는 브레이크를 조절해 주십시오. (브레이크 조절방법 참조)
- 캐스터와 노란색 버튼이 부드럽게 움직이는지 확인해 주십시오. 윤활제를 사용하는 경우에는 무용제(실리콘계)를 사용해 주십시오.
- 나사 등이 풀리지 않았는지, 핸들이 고정되어 있는지 여부를 확인해 주십시오.
- 타이어 및 브레이크의 마모가 없는지 확인하시고 필요에 따라 교환해 주십시오. 교환하실 경우에는 구입판매점 또는 당사 고객센터로 연락해 주시기 바랍니다.
- 제품을 사용하실 때에는 반드시 자신의 몸상태를 확인하여 안전하게 사용할 수 있는지 없는지 판단해 주십시오. 몸상태에 따라 전도 등 예상치 못한 사고로 이어질 위험이 있습니다.
- 오르막길, 도랑, 단차가 있는 장소, 교통량이 많은 장소나 혼잡한 장소를 지날 경우에는 주의해 주십시오.
- 교통량이 많은 장소나 혼잡한 장소, 야간에 사용하는 경우에는 주의해 주십시오.

사용상 주의사항

⚠경고 잘못된 방법으로 사용할 경우, 사망 또는 중상을 입을 가능성이 있으므로 하기의 사항을 반드시 지켜 주십시오.

보행시

- 핸들을 한손으로 조작하지 마십시오.
- 핸들에 몸을 기대거나 , 물건을 매달아 두지 마십시오. 본체가 앞으로 움직이면서 전도될 수 있어 위험합니다.

사용상 주의사항

⚠경고

잘못된 방법으로 사용할 경우, 사망 또는 중상을 입을 가능성이 있으므로 하기의 사항을 반드시 지켜 주십시오.

보행시	● 단차이나 도랑은 전도될 위험이 있으므로 주의해 주십시오. 단차가 있는 곳에서는 직각으로 넘어가 주십시오. 또한 단차나 도랑에서는 한번 멈추고 주의하여 넘어 주십시오.
좌면사용시	● 좌면에 앉을 때에는 반드시 주차브레이크를 걸어 좌우 뒷바퀴가 고정되어 있는 것을 확인해 주십시오. ● 좌면에 앉거나 일어설 때에는 본체가 움직이지 않는 것을 확인한 다음 천천히 몸을 움직여 주십시오. ● 강한 힘으로 앉지 마십시오. 본체의 변형, 파손될 우려가 있습니다. ● 최대사용자 체중을 반드시 지켜주십시오.

⚠주의

잘못된 방법으로 사용할 경우, 상해를 입거나 물적 손해가 발생할 수 있으므로 아래의 사항을 반드시 지켜 주십시오.

보행시	● 핸들브레이크를 잡거나 주차브레이크를 걸은 상태에서 보행하지 마십시오. ● 본체에서 멀어질 경우 주차브레이크를 걸어 주십시오. 또한, 비상구, 소화기, 소화전 앞에 방치하지 마십시오.자동차의 브레이크와는 구조적으로 다르므로 브레이크를 과신하지 마십시오. ● 경사진 곳에 주차하지 마십시오. 경사진 곳에서는 브레이크가 걸려 있어도 움직일 가능성이 있어 대단히 위험합니다. 부득이한 경우에는 움직이지 않도록 충분히 주의해 주십시오. ● 건널목 등 고랑을 넘을 경우에는 앞바퀴가 끼이지 않도록 주의해 주십시오. ● 좌면에 사람을 태운채로 밀지 마십시오.
좌면사용시	● 경사진 곳에서는 앉지 마십시오. ● 좌면 끝에 걸터 앉지 마십시오. ● 발디딤대로 사용하지 말아 주십시오. ● 유아, 어린이를 좌면 위에 세우거나 조작하지 못하도록 해주십시오.
바구니사용시	● 바구니에 12kg 이상의 무거운 물건은 넣지 마십시오. ● 바구니에 물건을 넣은 채로 접이 하지 마십시오. ● 바구니 안에 유아를 태우지 마십시오. ● 바구니 안에 귀중품을 넣은 채로 본체에서 멀어지지 마십시오.

손질방법

- 비 등으로 젖은 경우에는 마른 천으로 닦아 주십시오. 진흙이나 먼지가 붙은 경우에는 물에 적신 천으로 닦고 마른 수건으로 마무리해 주십시오.
- 바구니가 더러워졌을 경우에는 물에 적신 천으로 닦고 잘 말려주십시오.
- 염소계 세제, 시너, 크레졸 등은 절대로 사용하지 마십시오. 플라스틱 부분의 열화 및 파손의 원인이 됩니다.

보관방법

- 실내에서 보관하여 주십시오. 장기간 사용하지 않는 경우에는 청소 후 보관하여 주십시오.
- 비를 맞는 장소나 고온 다습한 장소에서 보관은 삼가 주십시오. 고장 및 변형의 원인이 됩니다.

각부의 명칭 및 제품사양

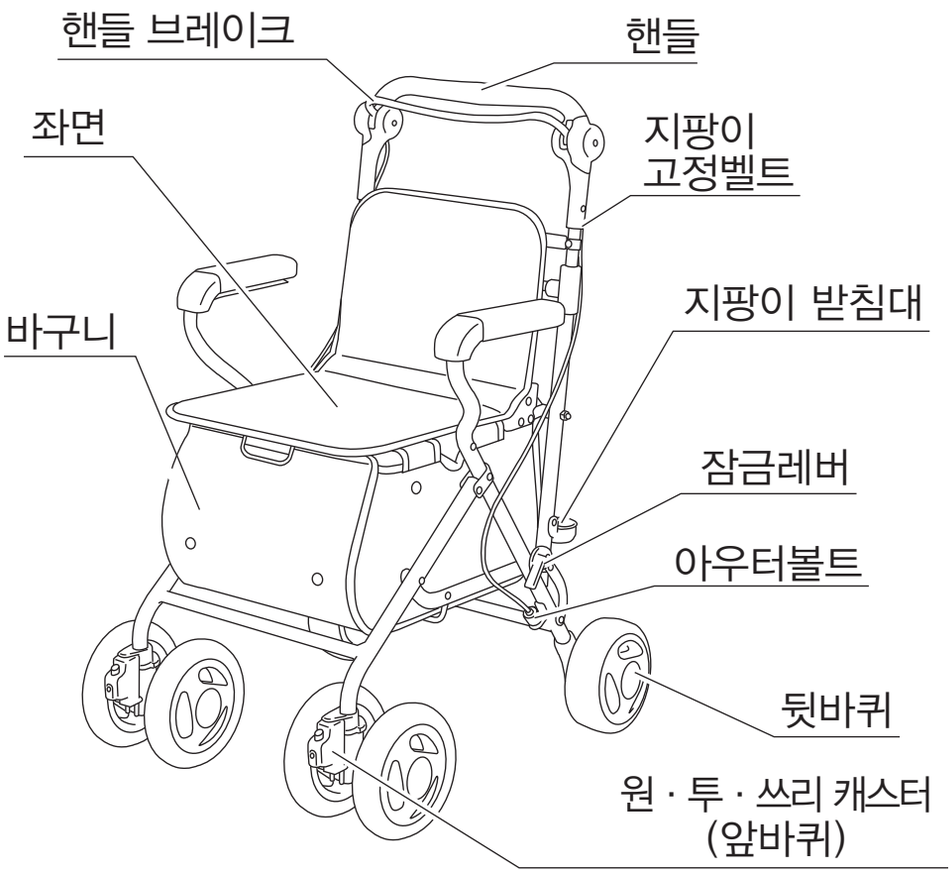

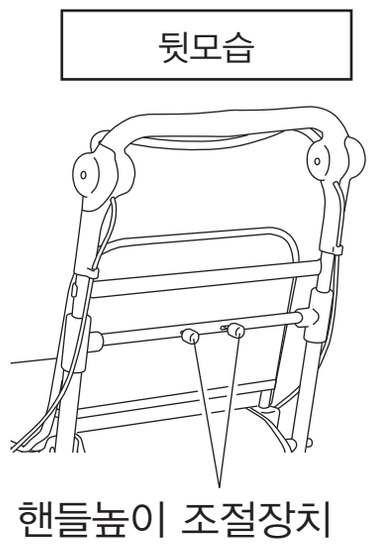

사용시사이즈	가로505×세로600 ×높이815~900mm	중 량	5.8kg
		최대사용자체중	100kg
접이시사이즈	가로505×세로460×높이760mm	바구니적재무게	12.0kg
핸 들 높 이	815~900mm 5단계	본 체 재 질	알루미늄
좌 면 높 이	470mm	타 이 어 재 질	폴리프로필렌, EVA
좌 면 사 이 즈	가로325×세로320mm	좌면 · 바구니재질	폴리에스테르
바구니사이즈	가로300×세로400×높이210mm	색 상	블랙, 핑크

본체 조립방법 · 접이방법

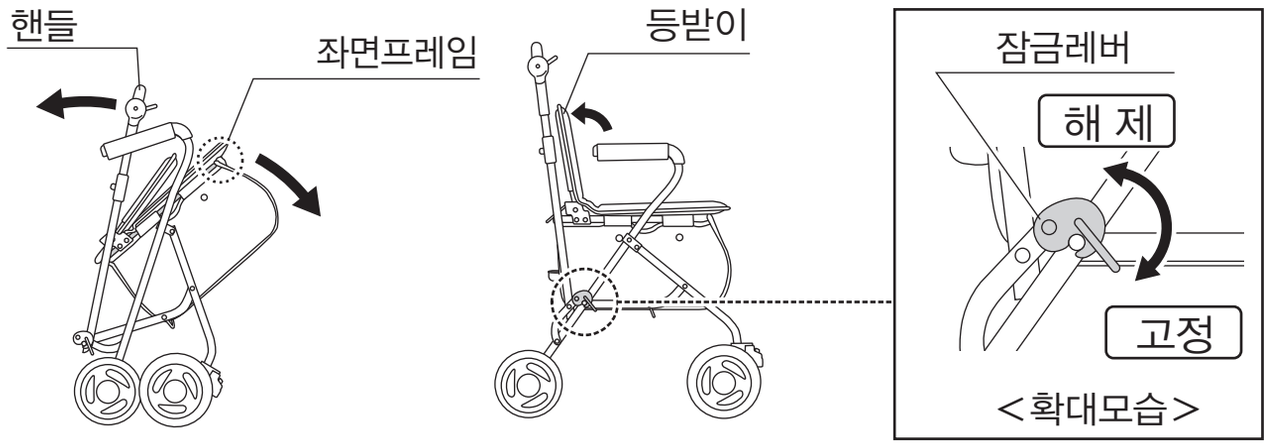

【조립방법】

핸들과 좌면 프레임을 잡고 화살표 방향으로 펼쳐서 등받이를 올려 주십시오. 그 후 좌우 잠금 레버를 내려서 프레임을 고정해 주십시오.

【접이방법】

좌우 잠금 레버를 해제해 주십시오. 그 후 핸들과 좌면 프레임을 들고 접어 주십시오.

⚠주의

- 주변에 사람이 없는지 확인하고 조립, 접이를 해주십시오.
- 손가락 등이 끼지 않도록 주의해 주십시오.
- 조립이 확실히 되었는지 잠금 레버가 제대로 걸려있는지 확인해 주십시오.

핸들높이 조절방법

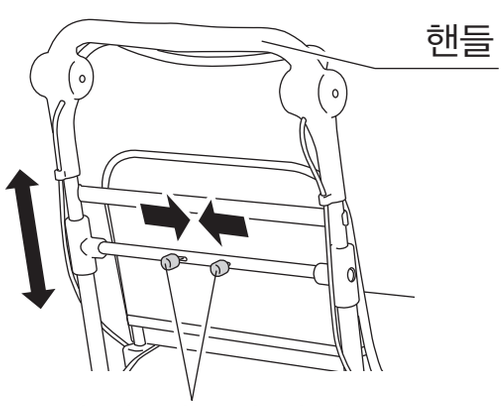

핸들 높이 조절장치를 안쪽으로 이동시켜 고정을 해제해 주십시오. 그대로 핸들을 위아래로 조절하여 원하는 높이로 조절하여 높이 조절장치를 고정해 주십시오. 높이 고절장치 바깥쪽을 열어서 핸들이 고정되어 있는지 확인해 주십시오.

⚠주의

- 그립 높이조절 장치를 바깥쪽으로 열어서 핸들이 확실하게 고정되었는지 확인해 주십시오.
- 손가락 등이 끼지 않도록 주의해 주십시오.

브레이크 사용방법

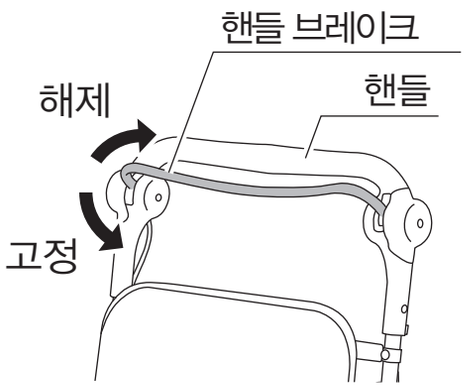

■ 브레이크 사용시

핸들과 핸들브레이크를 동시에 잡으면 브레이크가 걸립니다. 핸들브레이크를 놓으면 해제됩니다.

■ 주차 브레이크 사용시

핸들브레이크를 고정방향(아래방향)으로 내리면 뒷바퀴가 고정되어 주차 브레이크가 걸립니다. 핸들과 손잡이를 동시에 잡으면 주차 브레이크가 해제됩니다.

⚠주의

- 좌면에 앉거나 본체에서 떨어질 경우에는 반드시 주차브레이크를 걸어서 좌우 뒷바퀴가 고정되어 있는지 확인해 주십시오.
- 손가락 등이 끼지 않도록 주의해 주십시오.

좌면 사용방법

1 주차 브레이크를 걸고 좌우의 뒷바퀴가 고정된 것을 확인해 주십시오

2 좌우의 잠금 레버가 고정되었는지 확인하고 천천히 좌면 중앙에 앉아 주십시오.

원 · 투 · 쓰리 캐스터 사용방법

앞바퀴 움직임은 상황에 맞게 3단계로 설정할 수 있습니다.
노란색 버튼을 누르면서 슬라이드 커버를 상하로 밀어서 슬라이드 커버 측면의 화살표를 숫자에 맞춰 주십시오. 노란색 버튼에서 손을 떼고 슬라이드 커버가 잘 고정되어 있는지 확인해 주십시오. (앞바퀴가 정면으로 향한 상태에서 설정해 주십시오.)

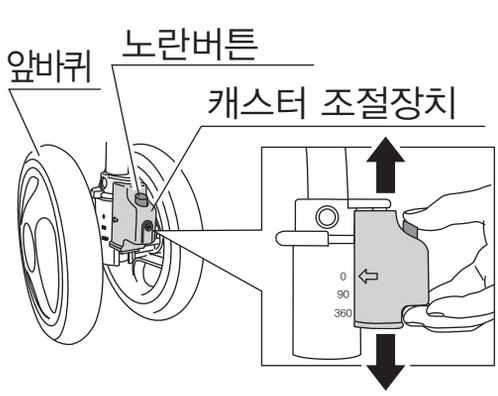

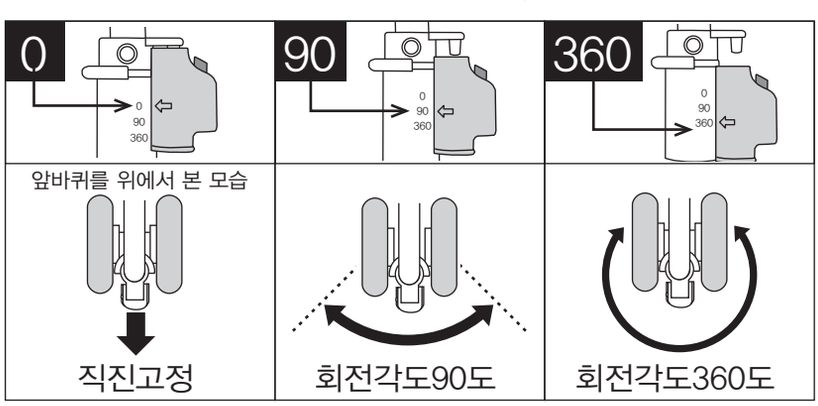

⚠주의

- 좌우 앞바퀴 캐스터 조절 장치가 동일한 위치에 있는지 반드시 확인해 주십시오.
- 손가락 등이 끼지 않도록 주의해 주십시오.

브레이크 조절방법

핸들브레이크의 제동력이 원활하지 않을 경우에는 아래의 순서대로 조절해 주십시오.
아우터 볼트는 좌우에 있습니다. 필요에 맞게 조절하여 주십시오.

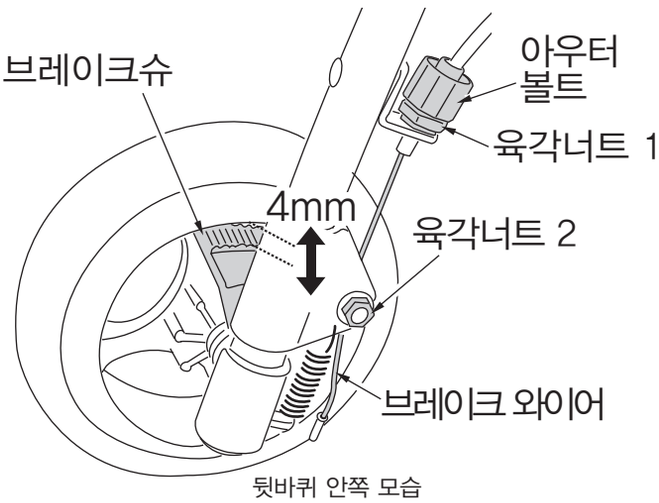

뒷바퀴 안쪽 모습

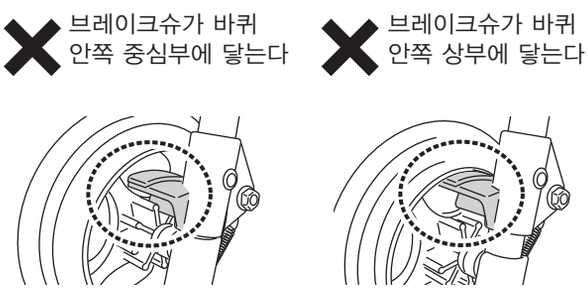

1 좌우 주차브레이크를 해제해 주십시오.

2 육각너트1을 시계 반대방향으로 돌려서 풀어 주십시오.

3 아우터볼트를 돌려서 바퀴 내측과 브레이크슈의 간격이 4mm가 되게 조절해 주십시오.

시계방향 → 간격이 벌어짐
시계반대방향 → 간격이 가까워짐

4 아우터볼트를 잡고 육각너트1을 시계방향으로 돌려서 고정해 주십시오. (육각너트1을 고정할 아우터볼트를 돌리면 3에서 했던 조절이 다시 풀립니다)

■ 위의 방법으로 브레이크 조절이 불가능한 경우

육각너트2를 시계 반대방향으로 돌려서 풀고 브레이크 와이어를 펜치 등을 이용하여 잡아 당겨 바퀴 안쪽과 브레이크슈의 간격이 4mm가 되도록 조절해 주십시오.
그 다음 육각너트2를 시계방향으로 돌려 조여 주십시오.

※이 조절방법은 아우터볼트로 조절이 불가능한 경우에만 해주십시오.
보통의 브레이크 조절은 상단의 브레이크 조절방법을 이용해 주십시오.

지팡이 고정방법

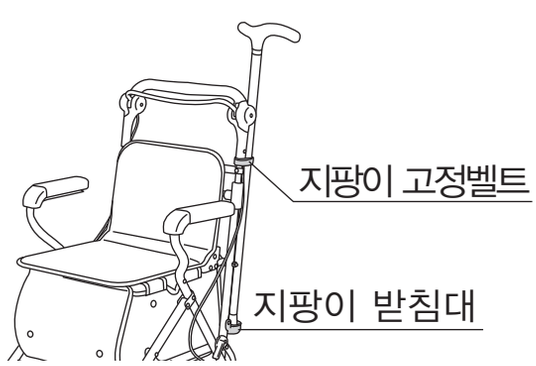

핸들에 있는 지팡이 받침대에 지팡이를 올리고 지팡이 고정 벨트로 지팡이를 고정시켜 주십시오.

⚠주의

- 지팡이가 확실히 고정되어 있는지 확인해 주십시오. 너무 헐렁하게 고정했을 경우에는 보행 중에 떨어질 수 있어 위험합니다.

제품보증서

제품보증에 관하여

1. 본 제품에 이상이 있을 시 구입 후 1년간 무상 A/S를 받으실 수 있습니다.
2. 아래의 경우에는 무상 A/S를 받으실 수 없습니다.
   - 사용자의 취급 부주의로 발생한 고장
   - 사용자 임의의 내/외부 개조로 인한 고장
   - 천재지변에 의한 고장 (화재,수해 등)
   - 소모성 부품의 마모 또는 수명이 다한 경우
   - 당사가 지정한 기사가 아닌 사람이 수리한 경우

서비스를 요청하시기 전에...

1. 사용설명서를 다시 한번 잘 확인해 주십시오.
2. 확인 후 이상이 있을 때는 구입처에 연락 하시거나 당사 고객 센터에 연락해 주시면 신속 정확한 A/S를 받으실 수 있습니다.

준수 사항에 관하여

1. 본 보증서는 국내에서만 유효합니다.
2. 보증서를 보관하지 못한 경우 불이익을 당할 수 있습니다.

제 품 명	구 입 일 자
SIST01	

We will support your life
(주)케어맥스코리아
CaremaxKorea
www.caremaxkorea.com

A/S문의
경기도 파주시 야동동 244-9번지
TEL:1588-4624 FAX:031-911-0192